SEZIONE A-A
(sezione tipo Strada)
scala 1:20

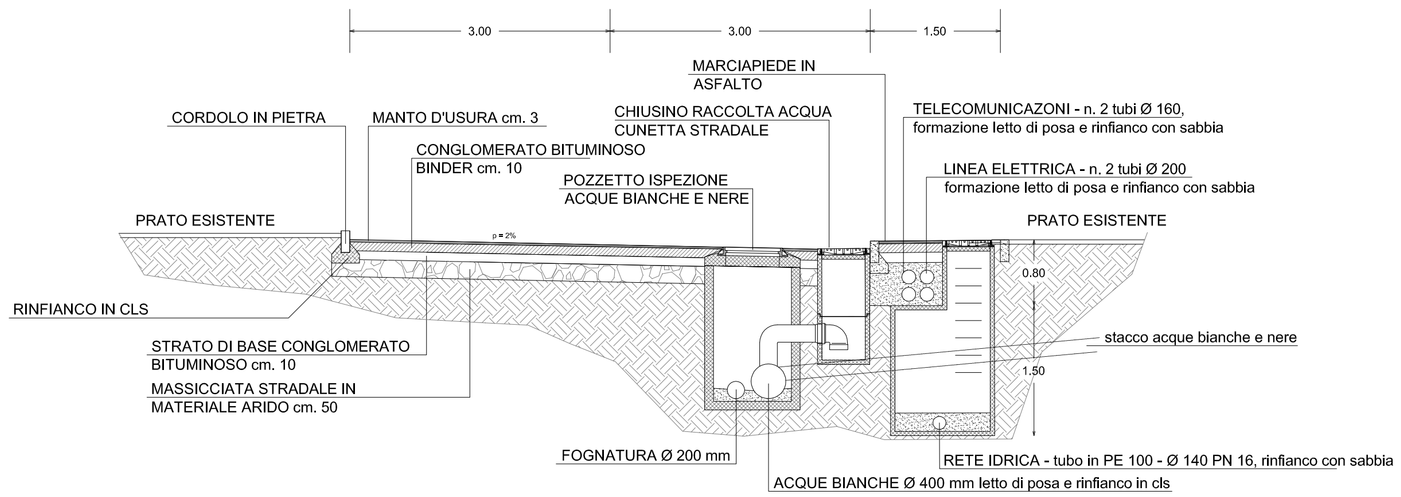

SEZIONE B-B
(sezione tipo Marciapiede)
scala 1:20

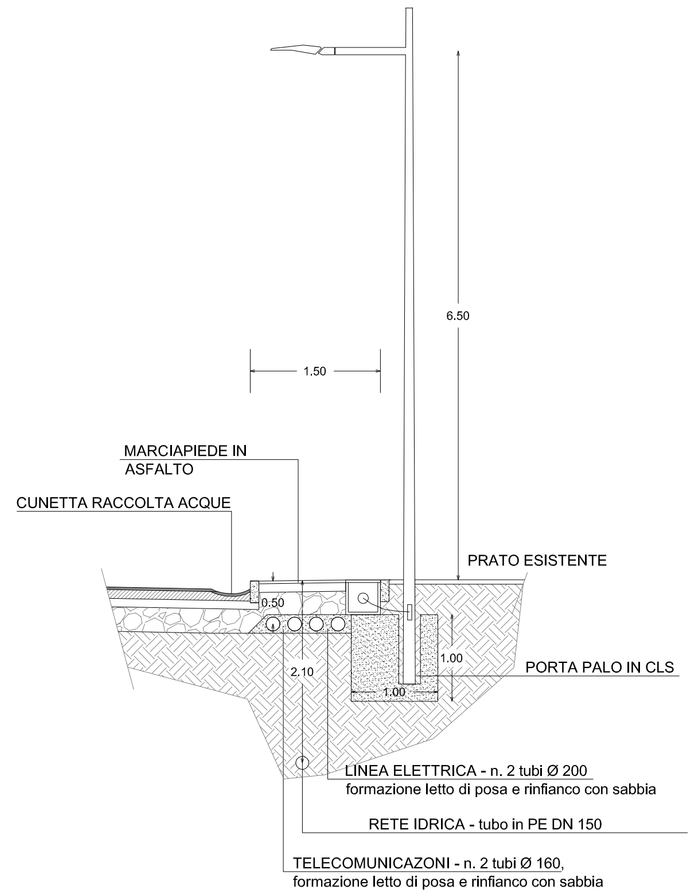

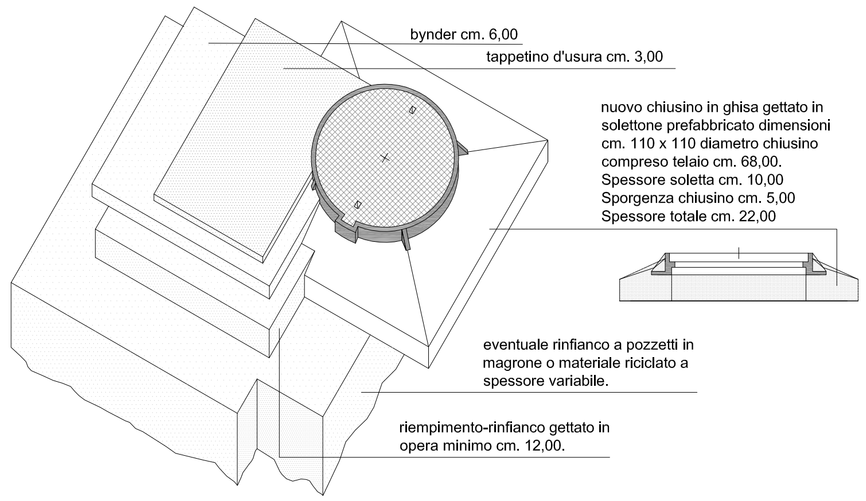

Comune di Livigno

Provincia di Sondrio

Opere di realizzazione di edificio ad uso artigianale.
Comune di Livigno, fondi distinti a foglio 49 mapp. n. 475 - 474 parte.
Opere di realizzazione strada comunale all'interno del PLU.

VISTA IN SEZIONE
Scala 1:50

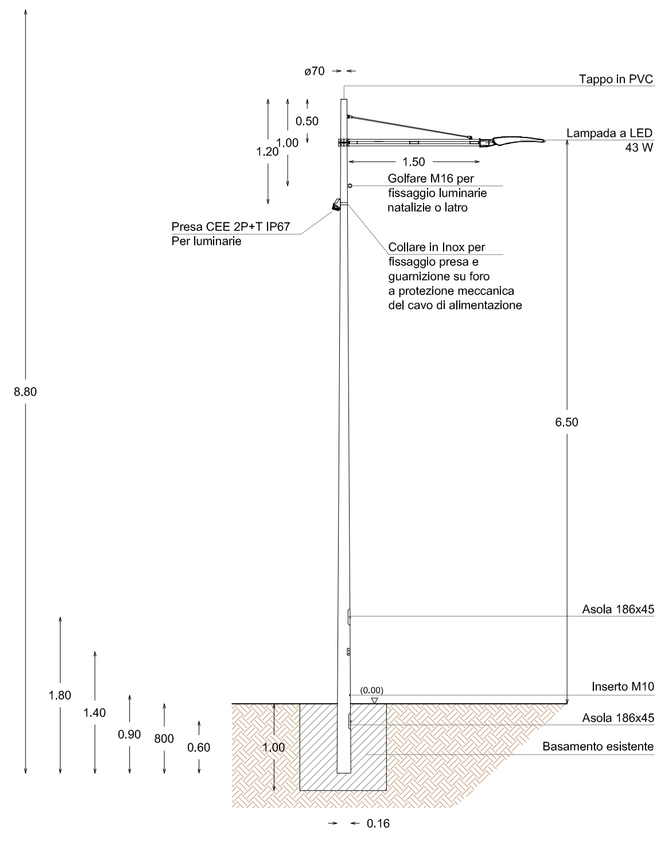

VISTA LAMPADA
Scala 1:10

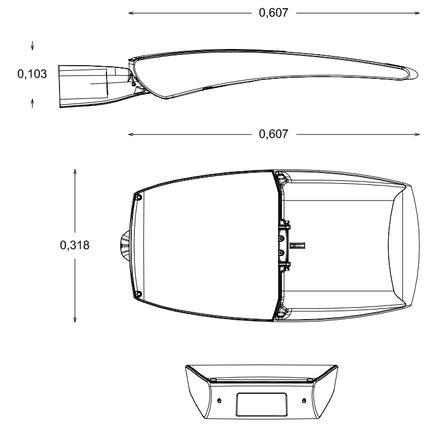

VISTA PRESA CEE
Scala 1:10

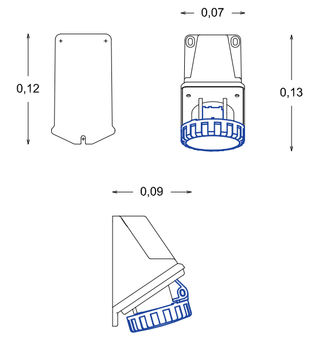

OGGETTO TAVOLA:

PARTICOLARI COSTRUTTIVI

COMMITTENTE:

- GALLI RITA
- LONGA CLAUDIO
- LONGA MAURIZIO

TAVOLA: 8

Studio Tecnico
Geom. Alberto Boselli
VIA DELLA REPUBBLICA N. 56 - 23037 - TIRANO
P.IVA: 00655590149
E-mail: albe.boselli@tiscalinet.it
TEL: 0342-703269 Cel. 335-5472251

DATA: 12-05-2021

SCALA: 1:100

Studio d'Ingegneria - Dott. Ing. Fabio Peri
studio@ingperi.it - Tel. e Fax 0342.997298 - Via Saroch 483, 23041 Livigno (SO) - CF. PREFBA77A21L175O

A termini di Legge si riserva la proprietà intellettuale di questo disegno con divieto assoluto di riprodurlo anche solo parzialmente o renderlo comunque noto senza autorizzazione scritta.